R 407C

DELTA

производство холодильных систем

www.deltacold.ru

СДЕЛАНО В РОССИИ

V.1.22

ZRA4

Чиллеры рамного типа

Чиллер - это холодильная машина, предназначенная для воды или различных технологических жидкостей (раствор этиленгликоля, пропиленгликоля, масла и т.п.)

Чиллеры Delta полностью сконструированы и произведены в России с использованием комплектующих всемирно известных компаний и предназначены для различных отраслей промышленности и производств: систем кондиционирования и вентиляции, для охлаждения воды на пищевых производствах, для охлаждения экструдеров и лазерного оборудования, для фармацевтики, для охлаждения двигателей и станков, для охлаждения оборотной воды, для производства резиновых и пластмассовых изделий, для типографий, для охлаждения пивного сусла, вина и других алкогольных напитков и т.д.

Мы занимаемся разработкой и производством чиллеров под любые потребности.Наши технические специалисты выполнят для Вас расчеты, подберут чиллер необходимого исполнения и комплектации, подходящий по всем параметрам, удовлетворяющий проектным требованиям и любым целям Вашего производственного процесса.

Условия нашего производства позволяют изготовить чиллер оптимально отвечающий требованиям Вашего технического задания. Мы понимаем, что каждый проект имеет свои технические особенности и требования. Поэтому, для наших Заказчиков мы предлагаем чиллеры максимально адаптированные под место установки. При этом учитываются и иные важные факторы, влияющие на работу системы в будущем.

При производстве чиллеров мы используем только проверенные временем, высококачественные комплектующие ведущих производителей: Copeland, Bitzer, Frascold, Danfoss, Castel, Carel, Dixell, Deltacoils, CWC, Pedrollo, Onda, Rivacold, WTK, ABB, Eaton, Schneider Electric...

Все основные комплектующие всегда в наличии на складе, это позволяет нам гарантировать кратчайшие сроки производства и исполнения гарантийных и пост гарантийных обязательств.

Отличительными особенностями чиллеров Delta являются надежность и удобство в эксплуатации, простата обслуживания оборудования, наличие запчастей и компонентов, конкурентоспособная цена.

Готовое оборудование, перед отгрузкой заказчику, проходит заводские испытания, при которых тестируются основные рабочие параметры.

Оформить запрос на расчет и подбор чиллера Вы можете на нашем сайте:

www.deltacold.ru

или пришлите Ваше Техническое задание на почту

info@deltacold.ru

ОБЩЕЕ ОПИСАНИЕ

Чиллеры рамного типа **ZRA4** могут поставляться без конденсатора, или в комплекте с конденсатором воздушного охлаждением или с конденсатором водяного охлаждения.
Чиллеры предназначены для установки как внутри помещения, так и на улице. Чиллеры с воздушным охлаждением соединяются фреонопроводом с выносным конденсатором располагающимся на улице. Конденсатор водяного охлаждения монтируется внутри корпуса чиллера.

КОРПУС

Несущая рама выполнена из профильной трубы и швеллера, защищенная порошковой краской. Форма деталей рамы обеспечивает максимальную жесткость. Рама чиллера имеет малую площадь основания, что позволяет легко устанавливать на ограниченном пространстве внутри помещения.

КОМПРЕССОРЫ

В чиллерах серии **ZRA4** используются четыре герметичных спиральных компрессора *(SCROLL)* с тепловой защитой от перегрузки и смотровым стеклом, установленные на антивибрационные опоры. Спиральные компрессоры имеют наименьший процент отказов по сравнению с компрессорами любых других типов, в силу чего их по праву считают «вечными». В целом достоинство спиральных компрессоров следующие:

- высокая надежность и повышенный срок службы благодаря небольшому количеству деталей, участвующих в процессе сжатия хладагента;
- крайне низкий уровень шума в следствии отсутствия клапанов и возвратно поступательных движения деталей;
- крайне малая вибрация вследствие плавного, непрерывного сжатия;
- стабильность работы компрессора при работе «влажным ходом» и попадании в зону сжатия механических примесей;
- малый пусковой момент и пусковые токи;
- компактность и малая масса.

ИСПАРИТЕЛЬ

Один или два, медно-паянных испарителя пластинчатого типа или одно- или двухконтурный кожухотрубный испаритель. Испаритель производится из высококачественной стали, увеличивающего его срок работы и повышающего сопротивление коррозии.

ХОЛОДИЛЬНЫЙ КОНТУР

Чиллер снабжен одним или двумя контурами охлаждения. Каждый контур включает: фильтр осушитель, смотровое стекло, соленоид, терморегулирующий клапан, сервисный клапан, обратные клапана на нагнетании, обратный клапан и ресивер на жидкостной линии, вентиль ротталок. Для защиты каждого контура охлаждения установлены следующие устройства: аварийное реле высокого давления с ручным сбросом, аварийное реле низкого давления с автоматическим сбросом, предохранительный клапан избыточного давления, реле протока воды.

УПРАВЛЕНИЕ

Щит управления включает: главный выключатель, автоматы, контакторы компрессора, конденсатора, насоса, вспомогательный трансформатор, реле контроля фаз, мотор-автомат компрессоров.
Микропроцессорный контроллер управляет работой всех узлов чиллера и укомплектован дисплеем, отображающим все функции и аварии.

ГИДРОМОДУЛЬ

P0 – Реле протока воды (стандартная компл.)
P1 – Версия с 1-м центробежным насосом, реле протока.
PAC1 – Версия с 1-м центробежным насосом и аккумулирующим баком, реле протока.
P2 – Версия с 2-мя центробежными насосами, расширительный мембранный бак, реле протока

ДОПОЛНИТЕЛЬНЫЕ ОПЦИИ

- выносной конденсатор воздушного охлаждения
- регулятор скорости вращения вентиляторов конденсатора
- манометры высокого и низкого давления
- нестандартное исполнение

Технические характеристики

ТИПОРАЗМЕР ZRA4		140	160	210	260	320
РЕЖИМ ОХЛАЖДЕНИЯ						
Холодопроизводительность (1)	кВт.	123	146	195	242	297
Потребляемая мощность(компрессоры) (2)	кВт.	42	49	66	83	97
КОМПРЕССОРЫ (спиральные)						
Количество	n	4				
Холодильный контур	n	1 или 2				
Ступени мощности	n	4				
Хладогент	-	R 407C				
ИСПАРИТЕЛЬ (кожухотрубный) ST						
Расход воды	м3/ч	23	27	36	45	55
Перепад давления	кПа	19	20	16	22	17
Внутренний объем испарителя	л.	48	44	94	89	132
Присоединительные размеры ,мм	∅	114	114	141	141	168
ИСПАРИТЕЛЬ (пластинчатый) x2 BP						
Расход воды	м3/ч	12,5 x2	14,3 x2	19 x2	24 x2	29x2
Перепад давления	кПа	54,6	70,9	68,5	70,5	75,1
Внутренний объем испарителя	л.	9,5 x2	9,5 x2	13,3 x2	17,1 x2	20,9 x2
Присоединительные размеры ,мм	∅	2"	2"	2"	2"	2"
Типоразмер		50 x2	50 x2	70 x2	90 x2	110 x2
ЭЛЕКТРИЧЕСКИЕ ХАРАКТЕРИСТИКИ						
Max рабочий ток	A	118	144	174	222	276
Электропитание	В/ф/Гц	400/3/50				
P версия (опция)		CP220C	CP230C	CP230B	CP230A	CP250A
Ном. Мощность насоса	кВт.	2,2	3	4	5,5	11
ПРИСОЕДИНЕНИЯ						
Фреоновые трубы						
Сантехнические трубы	∅	2"	2"	2"	2"	2"
ГАБАРИТНЫЕ РАЗМЕРЫ						
Длина	мм.	3500		3900		
Ширина	мм.	1200				
Высота	мм.	1800				

1) Т воды 7/12С, Т окр. Воздуха +35С
1) R407C, Ткип=+2С, Тконд= +50С

Рабочие характеристики

МОДЕЛЬ ZRA4	Испар. Тв °С выход	ТЕМПЕРАТУРА ОКРУЖАЮЩЕЙ СРЕДЫ Т возд °С							
		+ 25		+ 30		+ 35		+ 40	
		Q кВт	N кВт	Q кВт	N кВт	Q кВт	N кВт	Q кВт	N кВт
140	+ 5	128	33	119	37	110	42	100	46
	+ 7	143	33	133	37	123	42	110	46
	+ 10	162	33	152	37	140	42	126	46
	+ 15	198	33	186	37	173	42	157	46
	+ 20	239	33	225	37	211	42	192	46
160	+ 5	151	40	142	45	131	49	120	56
	+ 7	166	40	157	45	146	49	135	56
	+ 10	187	40	176	45	165	49	152	56
	+ 15	225	40	213	45	200	49	186	56
	+ 20	268	40	255	45	240	49	225	56
210	+ 5	201	52	188	58	176	66	162	73
	+ 7	221	52	208	58	195	66	180	73
	+ 10	248	52	234	58	219	66	204	73
	+ 15	298	52	282	58	265	66	248	73
	+ 20	355	52	337	58	318	66	298	73
260	+ 5	252	68	235	72	217	83	199	91
	+ 7	278	68	260	72	242	83	222	91
	+ 10	314	68	294	72	273	83	252	91
	+ 15	379	68	356	72	332	83	308	91
	+ 20	454	68	428	72	400	83	373	91
320	+ 5	306	79	287	91	267	97	244	111
	+ 7	338	79	318	91	297	97	274	111
	+ 10	382	79	360	91	336	97	311	111
	+ 15	464	79	438	91	410	97	382	111
	+ 20	560	79	528	91	496	97	464	111

Тв °С Температура воды (или раствора гликоля) на выходе
Т возд °С Температура воздуха в месте установки конденсатора воздушного охлаждения
Q кВт Холодильная мощность
N кВт Потребляемая мощность (только компрессоры)

Чиллеры рамного типа ZRA4

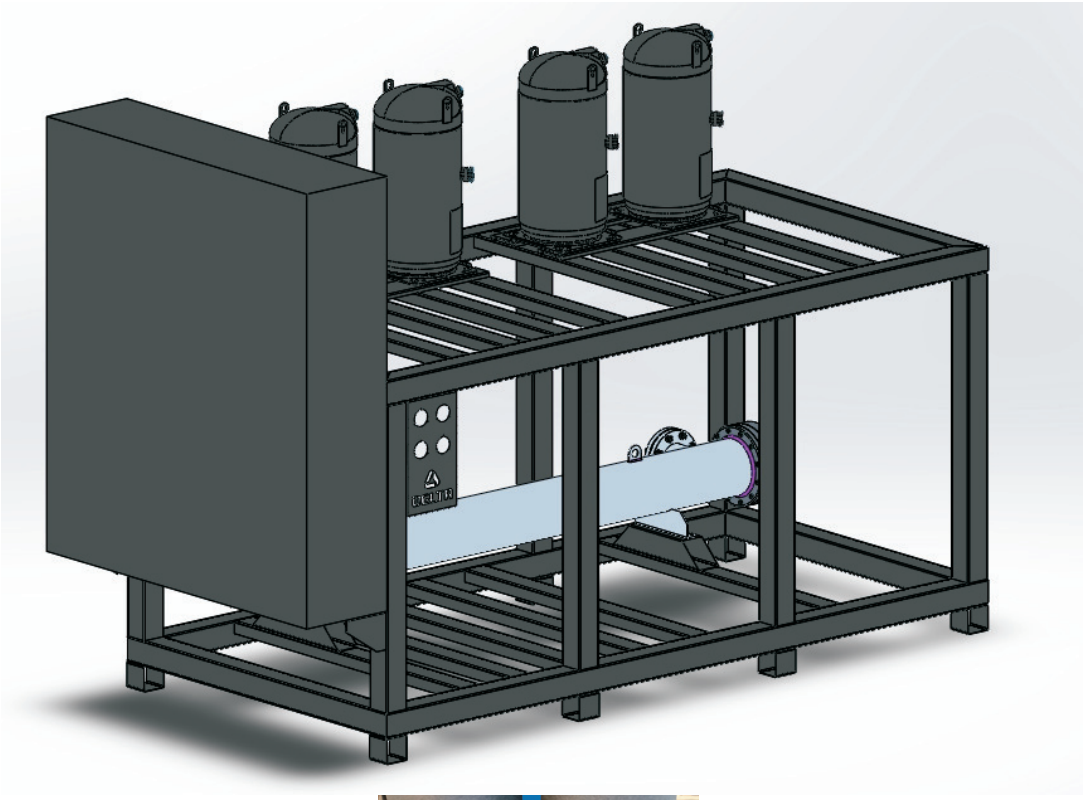

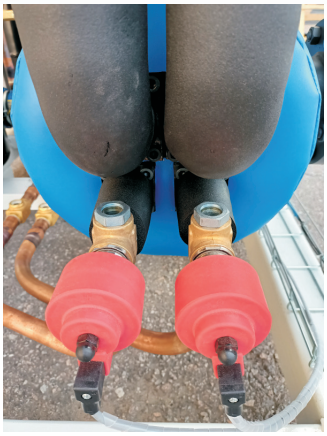

DELTA

производство холодильных систем

www.deltacold.ru

197183 г. Санкт-Петербург, ул. Полевая Сабировская д.3
(812) 318-75-20, 318-75-22
info@deltacold.ru